ÓÉ Foxit PDF Editor ±à¼-
°æÈ¨ËùÓÐ (c) by Foxit Software Company, 2004
½öÓÃÓÚÆÀÅÐ!£

REV.	ECN NO	LOCATIONS	DESCRIPTION	DATE

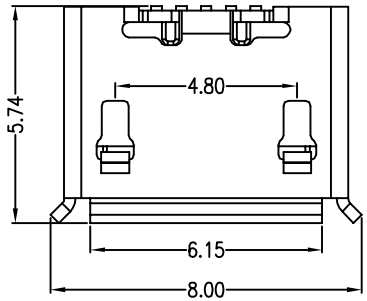

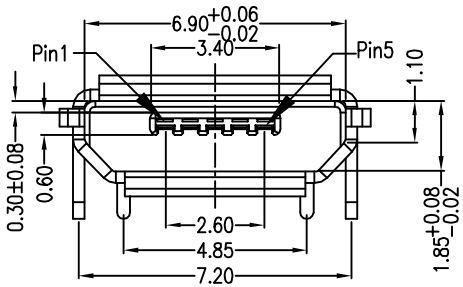

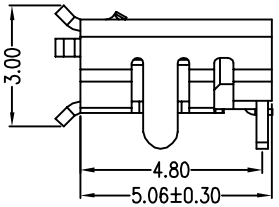

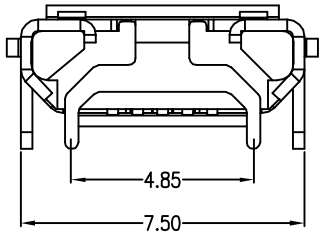

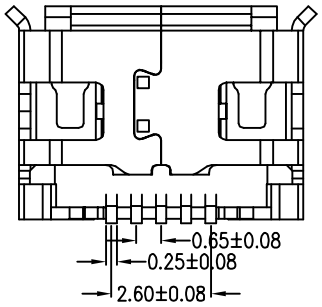

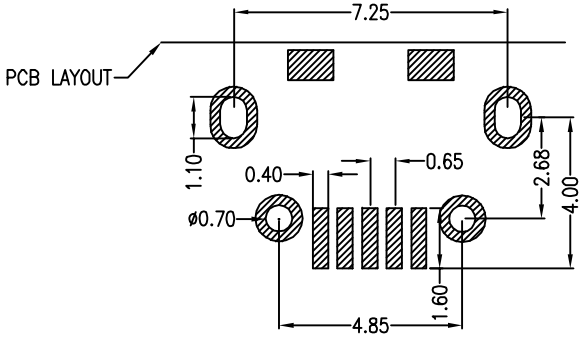

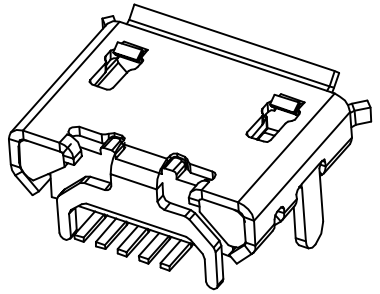

Note:
1.Material:
- 1.1 Housing: High temperature thermoplastic with g.f,UL94v-0
- 1.2 Contact: copper alloy,t=0.15mm
- 1.3 Shell: copper alloy,t=0.30mm

2.Specification:
- 2.1 Current rating: 1 A Max.
- 2.2 Dielectric withstanding voltage: 100 V(ac) for 1 min.
- 2.3 Contact resistance: 50 mW Max.
- 2.4 Insulation resistance: 100 MW Min.
- 2.5 Total mating force: 3.57 Kgf Max.
- 2.6 Total unmating force: 1.0 Kgf Min.0.81~2.05 Kgf Min.
- 2.7 Temperature range: -30°C~80°C

A 01 S B 1 4 1 B 1-067
① ② ③ ④ ⑤ ⑥ ⑦ ⑧ ⑨ ⑩

① 产品代号	A:成品	⑥ 端子材质	4:C5191R-EH
② 产品系列	01:micro usb 5pin	⑦ 主体材质	1:LCP
③ 产品类别	S:母座	⑧ 主体颜色	B:黑色
④ 产品类型	B:B TYPE	⑨ 下板类型	1:DIP
⑤ 外壳材质	1:C2680R-H	⑩ 细节流水	067:MIRCO USB 5S B TYPE 四脚全插牛角型短针

PART NO: A01SB141B1-067		MATERAL: SEE NOTE	
MODEL NO: XX		FINSH: SEE NOTE	
UNIT: MM	SIZE: A4	COLOR: SEE NOTE	TITLE: MIRCO USB 5S B TYPE 四脚全插牛角型短针
TOLERANCE UNSPECIFIED .x 0.25 .xx 0.15 .xxx 0.10 Ang. 2°		DR: 夏友红	DWG NO: A067 REV: B
		CHK:	SCALE: 5:1 DATE: 2012.05.02
		APP:	

ENTEGRECİ

Bu belge www.entegreci.com üzerinden sunulmaktadır.

Elektronik komponent tedarikinde Entegreci

Entegreci, Eskişehir merkezli, Türkiye geneline satış yapan bir elektronik komponent mağazasıdır. Entegreler (IC), mikrodenetleyiciler, transistörler, diyotlar, pasif elemanlar, konnektörler, modüller ve geliştirme kartları tek adetten seri üretim adetlerine kadar satılır. Ürün sayfalarında güncel stok durumunu, fiyatı ve datasheet bağlantısını bulabilirsiniz.

Parça koduyla arama

Üretici parça numarasını yazın; stok ve fiyatı hemen görün.

www.entegreci.com

Ürün kategorileri

Entegreden kapasitöre tüm elektronik komponent kategorileri.

Kategorilere göz atın

Üreticiler

Aradığınız üreticinin ürünlerini tek sayfada inceleyin.

Üreticileri görün

Toplu alım ve teklif

Listede olmayan ya da yüksek adetli parçalar için teklif isteyin.

Teklif isteyin

www.entegreci.com | **destek@entegreci.com** | **0850 305 90 34**

Entegreci is an online electronic components store based in Türkiye. Search by manufacturer part number to see stock, prices and datasheets for integrated circuits, microcontrollers, transistors, passive components and connectors, or request a quote for parts that are not listed.

Bu sayfa Entegreci tarafından eklenmiştir. Belgenin önceki sayfaları asıl yayıncısına aittir ve içeriği değiştirilmemiştir; en güncel sürüm için belgenin yayıncısına başvurun.