LDI1117xxD

Adjustable and Fixed Low Drop Voltage Regulators
Einstellbare und Festspannungs-Low-Drop Regler

V_O = V_{REF} ... 13.65 V | I_{LIMIT} = ~1.35 A
$V_{REF\ (adj)}$ = 1.25 V ± 1.0% | T_{jmax} = 125°C
Tol. = ± 1.0%

Version 2021-09-23

SO-8

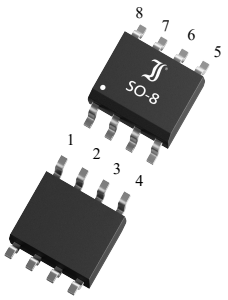

SPICE Model & **STEP** File [1])

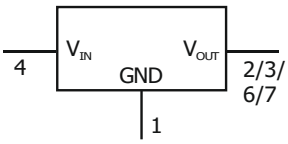

5/8 = NC

Marking
Type/Typ

HS Code 85411000

Typical Applications
High efficiency linear regulators,
Active SCSI termination regulator,
Post regulators for switch mode DC-DC converters,
Battery backed-up regulated supply
Commercial grade [1])

Features
Low Dropout Voltage (LDO):
1.15V at 1A output current
Integrated current limiting and thermal overload protection
Narrow tolerance band
Adjustable or with fixed voltage:
1.2V, 1.5V, 1.8V, 2.5V, 3.3V, 5.0V
Also available in SOT-89 and SOT-223 packages
Compliant to RoHS (w/o exemp.)
REACH,Conflict Minerals [1])

Typische Anwendungen
Hocheffiziente Linearregler
Aktive SCSI-Abschluss-Regler
Ausgangsregler für getaktete Gleichstromwandler
Batterie-gestützte Spannungsversorgung
Standardausführung[1])

Besonderheiten
Niedriger Spannungsabfall (LDO):
1.15V bei 1A Ausgangsstrom
Integrierte Strombegrenzung und thermische Überlastsicherung
Enge Spannungstoleranz
Einstellbar oder Festspannung:
1.2V, 1.5V, 1.8V, 2.5V, 3.3V, 5.0V
Auch erhältlich im SOT-89 und SOT-223 Gehäuse
Konform zu RoHS (ohne Ausn.)
REACH, Konfliktmineralien [1])

Mechanical Data [1])		**Mechanische Daten [1])**
Taped and reeled	4000 / 13"	Gegurtet auf Rolle
Weight approx.	0.08 g	Gewicht ca.
Case material	UL 94V-0	Gehäusematerial
Solder & assembly conditions	260°C/10s MSL = 3	Löt- und Einbaubedingungen

Maximum ratings [2]) **Grenzwerte [2])**

Input voltage Eingangsspannung	V_{IN}	20 V
Power dissipation Verlustleistung	P_{tot}	Internally limited [3])
Junction temperature – Sperrschichttemperatur Storage temperature – Lagerungstemperatur	T_j T_S	+150°C -55...+150°C

Recommended operating area **Empfohlener Betriebsbereich**

		Min.	Max.
Input voltage Eingangsspannung	V_{IN}	-	15 V
Junction temperature Sperrschichttemperatur	T_J	-40°C	+125°C

1 Please note the detailed information on our website or at the beginning of the data book
Bitte beachten Sie die detaillierten Hinweise auf unserer Internetseite bzw. am Anfang des Datenbuches
2 T_A = 25°C, unless otherwise specified – T_A = 25°C, wenn nicht anders angegeben
3 The maximum power dissipation at ambient temperature: $P_{tot} = (T_{Jmax} - T_A)/R_{tha}$
Maximale Verlustleistung bei Umgebungstemperatur: $P_{tot} = (T_{Jmax} - T_A)/R_{tha}$

© Diotec Semiconductor AG

Characteristics [1]) **Kennwerte [1, 2])**

	LDI1117-ADD	Min.	Typ.	Max.
Reference voltage – Referenzspannung				
I_{OUT} = 10 mA, V_{IN} - V_{OUT} = 2 V 10 mA ≤ I_{OUT} ≤ 1A, 1.4 V ≤ V_{IN} - V_{OUT} ≤ 8 V P≤ Maximum Power Dissipation	V_{REF}	1.238 V 1.225 V	1.250 V 1.250 V	1.262 V 1.270 V
Line Regulation – Betriebsspannungsdurchgriff				
I_{OUT} = 10 mA, 1.5 V ≤ V_{IN} - V_{OUT} ≤ 10 V	ΔV_{OUT}	-	0.035%	0.2 %
Load Regulation – Lastregelung				
V_{IN} - V_{OUT} = 2 V, 10 mA ≤ I_{OUT} ≤ 1 A	ΔV_{OUT}	-	0.2 %	0.4 %
Dropout Voltage – Spannungsabfall				
I_{OUT} = 0.1 A		-	1.00 V	1.1 V
I_{OUT} = 0.5 A	V_D	-	1.08 V	1.18 V
I_{OUT} = 1.0 A		-	1.15 V	1.25 V
Current Limit – Grenzstrom				
V_{IN} - V_{OUT} = 2 V	I_{LIMIT}	1.25 A	1.35 A	-
Adjust Pin Current		-	60 µA	120 µA
Adjust Pin Current Change				
1.4 V ≤ V_{IN} - V_{OUT} ≤ 10 V, 10 mA ≤ I_{OUT} ≤ 1 A		-	0.2 µA	5 µA
Minimum Load Current (Adjustable only)				
1.5 V ≤ V_{IN} - V_{OUT} ≤ 10 V (Adjustable only)		-	1.7 mA	5 mA
Quiescent current – Ruhestrom				
V_{IN} = V_{OUT} + 1.25 V	I_Q	-	5.0 mA	10 mA
Ripple Rejection – Störspannungsunterdrückung				
I_{OUT} = 1 A, f = 120 Hz, T_j = 25°C V_{IN} - V_{OUT} = 3V, V_{ripple} = 1V_{pp}	V_{RR}	60 dB	75 dB	-
Temperature Stability – Temperaturstabilität		-	0.50%	-
RMS Output Noise (% of V_{OUT}) – Effektives Ausgangsrauschen				
T_A = +25°C, 10Hz ≤ f ≤ 10kHz		-	0.003 %	-
Typical thermal resistance junction to case Typischer Wärmewiderstand Sperrschicht – Gehäuse	R_{thC}	15 K/W [2])		

Dimensions – Maße [mm]

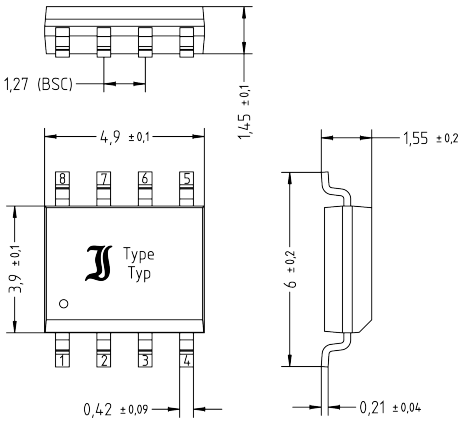

1 T_j = 25°C and V_{IN} ≤ 10V, unless otherwise specified – T_j = 25°C und V_{IN} ≤ 10V, wenn nicht anders angegeben
2 Mounted on P.C. board with 3 mm² copper pad at each terminal
Montage auf Leiterplatte mit 3 mm² Kupferbelag (Lötpad) an jedem Anschluss

 © Diotec Semiconductor AG

Characteristics [1]) **Kennwerte [1, 2])**

	LDI1117-1.2D	Min.	Typ.	Max.
Output voltage – Ausgangsspannung				
I_{OUT} = 10 mA, V_{IN} = 3.2 V	V_{OUT}	1.176 V	1.2 V	1.224 V
10 mA ≤ I_{OUT} ≤ 1A, 3.0 V ≤ V_{IN} ≤ 10 V		1.152 V	1.2 V	1.248 V
Line Regulation – Betriebsspannungsdurchgriff				
I_{OUT} = 10mA, 1.5V ≤ V_{IN} - V_{OUT} ≤ 10 V	ΔV_{OUT}	-	1 mV	6 mV
Load Regulation – Lastregelung				
V_{IN} - V_{OUT} = 2 V, 10 mA ≤ I_{OUT} ≤ 1 A	ΔV_{OUT}	-	1 mV	10 mV
Dropout Voltage – Spannungsabfall				
I_{OUT} = 0.1 A	V_D	-	1.00 V	1.1 V
I_{OUT} = 0.5 A		-	1.08 V	1.18 V
I_{OUT} = 1.0 A		-	1.15 V	1.25 V
Current Limit – Grenzstrom				
V_{IN} - V_{OUT} = 2 V	I_{LIMIT}	1.25 A	1.35 A	-
Quiescent current – Ruhestrom				
V_{IN} = V_{OUT} + 1.25 V	I_Q	-	5.0 mA	10 mA
Ripple Rejection – Störspannungsunterdrückung				
I_{OUT} = 1 A, f = 120 Hz, T_j = 25°C V_{IN} - V_{OUT} = 3V, V_{ripple} = 1V_{pp}	V_{RR}	60 dB	75 dB	-
Temperature Stability – Temperaturstabilität		-	0.50%	-
RMS Output Noise (% of V_{OUT}) – Effektives Ausgangsrauschen				
T_A = +25°C, 10Hz ≤ f ≤ 10kHz		-	0.003%	-
Typical thermal resistance junction to case Typischer Wärmewiderstand Sperrschicht – Gehäuse	R_{thC}	15 K/W [2])		

1 T_j = 25°C and V_{IN} ≤ 10V, unless otherwise specified – T_j = 25°C und V_{IN} ≤ 10V, wenn nicht anders angegeben
2 Mounted on P.C. board with 3 mm² copper pad at each terminal
Montage auf Leiterplatte mit 3 mm² Kupferbelag (Lötpad) an jedem Anschluss

Characteristics [1]) **Kennwerte [1, 2])**

LDI1117-1.5D		Min.	Typ.	Max.
Output voltage – Ausgangsspannung				
I_{OUT} = 10 mA, V_{IN} = 3.5 V	V_{OUT}	1.485 V	1.5 V	1.515 V
10 mA ≤ I_{OUT} ≤ 1A, 3.0 V ≤ V_{IN} ≤ 10 V		1.470 V	1.5 V	1.530 V
Line Regulation – Betriebsspannungsdurchgriff				
I_{OUT} = 10mA, 1.5V ≤ V_{IN} - V_{OUT} ≤ 10 V	ΔV_{OUT}	-	1 mV	6 mV
Load Regulation – Lastregelung				
V_{IN} - V_{OUT} = 2 V, 10 mA ≤ I_{OUT} ≤ 1 A	ΔV_{OUT}	-	1 mV	10 mV
Dropout Voltage – Spannungsabfall				
I_{OUT} = 0.1 A	V_D	-	1.00 V	1.1 V
I_{OUT} = 0.5 A		-	1.08 V	1.18 V
I_{OUT} = 1.0 A		-	1.15 V	1.25 V
Current Limit – Grenzstrom				
V_{IN} - V_{OUT} = 2 V	I_{LIMIT}	1.25 A	1.35 A	-
Quiescent current – Ruhestrom				
V_{IN} = V_{OUT} + 1.25 V	I_Q	-	5.0 mA	10 mA
Ripple Rejection – Störspannungsunterdrückung				
I_{OUT} = 1 A, f = 120 Hz, T_j = 25°C V_{IN} - V_{OUT} = 3V, V_{ripple} = 1V_{pp}	V_{RR}	60 dB	75 dB	-
Temperature Stability – Temperaturstabilität		-	0.50%	-
RMS Output Noise (% of V_{OUT}) – Effektives Ausgangsrauschen				
T_A = +25°C, 10Hz ≤ f ≤ 10kHz		-	0.003%	-
Typical thermal resistance junction to case Typischer Wärmewiderstand Sperrschicht – Gehäuse	R_{thC}	15 K/W [2])		

1 T_j = 25°C and V_{IN} ≤ 10V, unless otherwise specified – T_j = 25°C und V_{IN} ≤ 10V, wenn nicht anders angegeben
2 Mounted on P.C. board with 3 mm² copper pad at each terminal
Montage auf Leiterplatte mit 3 mm² Kupferbelag (Lötpad) an jedem Anschluss

© Diotec Semiconductor AG

Characteristics [1]) **Kennwerte [1, 2])**

		LDI1117-1.8D	Min.	Typ.	Max.
Output voltage – Ausgangsspannung					
I_{OUT} = 10 mA, V_{IN} = 3.8 V	V_{OUT}		1.782 V	1.8 V	1.818 V
10 mA ≤ I_{OUT} ≤ 1A, 3.2 V ≤ V_{IN} ≤ 10 V			1.746 V	1.8 V	1.854 V
Line Regulation – Betriebsspannungsdurchgriff					
I_{OUT} = 10mA, 1.5V ≤ V_{IN} - V_{OUT} ≤ 10 V	ΔV_{OUT}		-	1 mV	6 mV
Load Regulation – Lastregelung					
V_{IN} - V_{OUT} = 2 V, 10 mA ≤ I_{OUT} ≤ 1 A	ΔV_{OUT}		-	1 mV	10 mV
Dropout Voltage – Spannungsabfall					
I_{OUT} = 0.1 A	V_D		-	1.00 V	1.1 V
I_{OUT} = 0.5 A			-	1.08 V	1.18 V
I_{OUT} = 1.0 A			-	1.15 V	1.25 V
Current Limit – Grenzstrom					
V_{IN} - V_{OUT} = 2 V	I_{LIMIT}		1.25 A	1.35 A	-
Quiescent current – Ruhestrom					
V_{IN} = V_{OUT} + 1.25 V	I_Q		-	5.0 mA	10 mA
Ripple Rejection – Störspannungsunterdrückung					
I_{OUT} = 1 A, f = 120 Hz, T_j = 25°C V_{IN} - V_{OUT} = 3V, V_{ripple} = 1V_{pp}	V_{RR}		60 dB	75 dB	-
Temperature Stability – Temperaturstabilität			-	0.50%	-
RMS Output Noise (% of V_{OUT}) – Effektives Ausgangsrauschen					
T_A = +25°C, 10Hz ≤ f ≤ 10kHz			-	0.003%	-
Typical thermal resistance junction to case Typischer Wärmewiderstand Sperrschicht – Gehäuse	R_{thC}		15 K/W [2])		

1 T_j = 25°C and V_{IN} ≤ 10V, unless otherwise specified – T_j = 25°C und V_{IN} ≤ 10V, wenn nicht anders angegeben
2 Mounted on P.C. board with 3 mm² copper pad at each terminal
Montage auf Leiterplatte mit 3 mm² Kupferbelag (Lötpad) an jedem Anschluss

Characteristics [1]) **Kennwerte [1, 2])**

LDI1117-2.5D		Min.	Typ.	Max.
Output voltage – Ausgangsspannung				
I_{OUT} = 10 mA, V_{IN} = 4.5 V	V_{OUT}	2.475 V	2.5 V	2.525 V
10 mA ≤ I_{OUT} ≤ 1A, 3.9 V ≤ V_{IN} ≤ 10 V		2.450 V	2.5 V	2.550 V
Line Regulation – Betriebsspannungsdurchgriff				
I_{OUT} = 10mA, 1.5V ≤ V_{IN} - V_{OUT} ≤ 10 V	ΔV_{OUT}	-	1 mV	6 mV
Load Regulation – Lastregelung				
V_{IN} - V_{OUT} = 2 V, 10 mA ≤ I_{OUT} ≤ 1 A	ΔV_{OUT}	-	1 mV	10 mV
Dropout Voltage – Spannungsabfall				
I_{OUT} = 0.1 A		-	1.00 V	1.1 V
I_{OUT} = 0.5 A	V_D	-	1.08 V	1.18 V
I_{OUT} = 1.0 A		-	1.15 V	1.25 V
Current Limit – Grenzstrom				
V_{IN} - V_{OUT} = 2 V	I_{LIMIT}	1.25 A	1.35 A	-
Quiescent current – Ruhestrom				
V_{IN} = V_{OUT} + 1.25 V	I_Q	-	5.0 mA	10 mA
Ripple Rejection – Störspannungsunterdrückung				
I_{OUT} = 1 A, f = 120 Hz, T_j = 25°C V_{IN} - V_{OUT} = 3V, V_{ripple} = 1V_{pp}	V_{RR}	60 dB	75 dB	-
Temperature Stability – Temperaturstabilität		-	0.50%	-
RMS Output Noise (% of V_{OUT}) – Effektives Ausgangsrauschen				
T_A = +25°C, 10Hz ≤ f ≤ 10kHz		-	0.003%	-
Typical thermal resistance junction to case Typischer Wärmewiderstand Sperrschicht – Gehäuse	R_{thC}	15 K/W [2])		

1 T_j = 25°C and V_{IN} ≤ 10V, unless otherwise specified – T_j = 25°C und V_{IN} ≤ 10V, wenn nicht anders angegeben
2 Mounted on P.C. board with 3 mm² copper pad at each terminal
Montage auf Leiterplatte mit 3 mm² Kupferbelag (Lötpad) an jedem Anschluss

© Diotec Semiconductor AG

Characteristics [1]) **Kennwerte [1, 2])**

LDI1117-3.3D		Min.	Typ.	Max.
Output voltage – Ausgangsspannung				
I_{OUT} = 10 mA, V_{IN} = 5.0 V	V_{OUT}	3.267V	3.3 V	3.333 V
10 mA ≤ I_{OUT} ≤ 1A, 4.75 V ≤ V_{IN} ≤ 10 V		3.235 V	3.3 V	3.365 V
Line Regulation – Betriebsspannungsdurchgriff				
I_{OUT} = 10mA, 1.5V ≤ V_{IN} - V_{OUT} ≤ 10 V	ΔV_{OUT}	-	1 mV	6 mV
Load Regulation – Lastregelung				
V_{IN} - V_{OUT} = 2 V, 10 mA ≤ I_{OUT} ≤ 1 A	ΔV_{OUT}	-	1 mV	10 mV
Dropout Voltage – Spannungsabfall				
I_{OUT} = 0.1 A	V_D	-	1.00 V	1.1 V
I_{OUT} = 0.5 A		-	1.08 V	1.18 V
I_{OUT} = 1.0 A		-	1.15 V	1.25 V
Current Limit – Grenzstrom				
V_{IN} - V_{OUT} = 2 V	I_{LIMIT}	1.25 A	1.35 A	-
Quiescent current – Ruhestrom				
V_{IN} = V_{OUT} + 1.25 V	I_Q	-	5.0 mA	10 mA
Ripple Rejection – Störspannungsunterdrückung				
I_{OUT} = 1 A, f = 120 Hz, T_j = 25°C V_{IN} - V_{OUT} = 3V, V_{ripple} = 1V_{pp}	V_{RR}	60 dB	75 dB	-
Temperature Stability – Temperaturstabilität		-	0.50%	-
RMS Output Noise (% of V_{OUT}) – Effektives Ausgangsrauschen				
T_A = +25°C, 10Hz ≤ f ≤ 10kHz		-	0.003%	-
Typical thermal resistance junction to case Typischer Wärmewiderstand Sperrschicht – Gehäuse	R_{thC}	15 K/W [2])		

1 T_j = 25°C and V_{IN} ≤ 10V, unless otherwise specified – T_j = 25°C und V_{IN} ≤ 10V, wenn nicht anders angegeben
2 Mounted on P.C. board with 3 mm² copper pad at each terminal
Montage auf Leiterplatte mit 3 mm² Kupferbelag (Lötpad) an jedem Anschluss

Characteristics [1]) **Kennwerte [1, 2])**

		LDI1117-05D	Min.	Typ.	Max.
Output voltage – Ausgangsspannung					
I_{OUT} = 10 mA, V_{IN} = 7.0 V	V_{OUT}		4.950 V	5.0 V	5.050 V
10 mA ≤ I_{OUT} ≤ 1A, 6.5V ≤ V_{IN} ≤ 12 V			4.900 V	5.0 V	5.100 V
Line Regulation – Betriebsspannungsdurchgriff					
I_{OUT} = 10mA, 1.5V ≤ V_{IN} - V_{OUT} ≤ 10 V	ΔV_{OUT}		-	1 mV	10 mV
Load Regulation – Lastregelung					
V_{IN} - V_{OUT} = 2 V, 10 mA ≤ I_{OUT} ≤ 1 A	ΔV_{OUT}		-	1 mV	15 mV
Dropout Voltage – Spannungsabfall					
I_{OUT} = 0.1 A	V_D		-	1.00 V	1.1 V
I_{OUT} = 0.5 A			-	1.08 V	1.18 V
I_{OUT} = 1.0 A			-	1.15 V	1.25 V
Current Limit – Grenzstrom					
V_{IN} - V_{OUT} = 2 V	I_{LIMIT}		1.25 A	1.35 A	-
Quiescent current – Ruhestrom					
V_{IN} = V_{OUT} + 1.25 V	I_Q		-	5.0 mA	10 mA
Ripple Rejection – Störspannungsunterdrückung					
I_{OUT} = 1 A, f = 120 Hz, T_j = 25°C V_{IN} - V_{OUT} = 3V, V_{ripple} = 1V_{pp}	V_{RR}		60 dB	75 dB	-
Temperature Stability – Temperaturstabilität			-	0.50%	-
RMS Output Noise (% of V_{OUT}) – Effektives Ausgangsrauschen					
T_A = +25°C, 10Hz ≤ f ≤ 10kHz			-	0.003%	-
Typical thermal resistance junction to case Typischer Wärmewiderstand Sperrschicht – Gehäuse	R_{thC}		15 K/W [2])		

Typical Applications notes **Applikationshinweise**

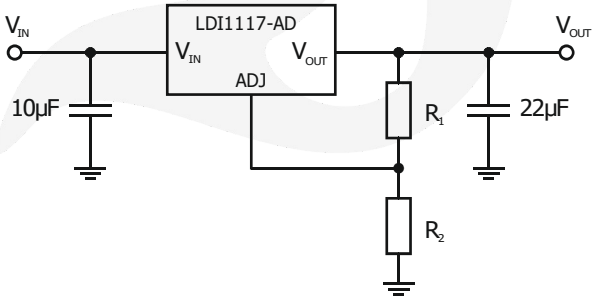

Fig. 1 Typical Application circuit for adjustable voltage regulator

V_{Out} = (1 + R_2/R_1) V_{REF} + I_{ADJ} x R_2

Fig. 1 Typische Anwendungsschaltung für einen einstellbaren Spannungsregler

V_{Out} = (1 + R_2/R_1) V_{REF} + I_{ADJ} x R_2

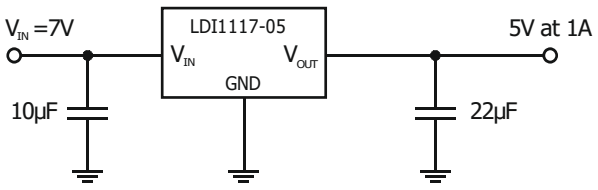

Fig. 1 Typical application circuit for fixed voltage regulator

Fig. 1 Typische Anwendungsschaltung für Festspannungsregler

Disclaimer: See data book page 2 or website
Haftungssauschluss: Siehe Datenbuch Seite 2 oder Internet

1 T_j = 25°C and V_{IN} ≤ 10V, unless otherwise specified – T_j = 25°C und V_{IN} ≤ 10V, wenn nicht anders angegeben
2 Mounted on P.C. board with 3 mm² copper pad at each terminal
Montage auf Leiterplatte mit 3 mm² Kupferbelag (Lötpad) an jedem Anschluss

 © Diotec Semiconductor AG

All rights reserved

The information presented in our data sheets and other documents is to the best of our knowledge true and accurate. It describes the type of component or application and shall not be considered as assured characteristics. No warranty or guarantee, expressed or implied is made regarding the capacity, delivery, performance or suitability of any product or circuit etc, neither does it convey any license under the patent rights of others.
Diotec reserves the right to make changes without further notice. However, regular updating of all product information is provided on our website [1]). All Diotec products are sold and shipped subject to our "Standard Terms and Conditions of Business" [2]). The reproduction of all documents is prohibited without the expressed written permission of Diotec Semiconductor AG's Managing Board.

Alle Rechte vorbehalten

Die Angaben in unseren Datenblättern und sonstigen Dokumenten sind nach bestem Wissen und Gewissen gemacht. Sie dienen jedoch allein der Beschreibung und sind nicht als zugesagte Eigenschaften im Rechts-Sinne zu verstehen. Es wird keine Gewähr bezüglich Liefermöglichkeit, Ausführung oder Einsatzmöglichkeit der Bauelemente übernommen, noch dass die angegebenen Bauelemente, Baugruppen, Schaltungen etc. frei von Schutzrechten sind.
Wir behalten uns Änderungen der aufgeführten Daten ohne vorherige Ankündigung vor. Alle Änderungen werden jedoch regelmäßig auf unserer Internet-Seite veröffentlicht [1]). Verkauf und Lieferung von Diotec-Produkten erfolgt gemäß unseren "Allgemeinen Geschäftsbedingungen" [2]). Die Vervielfältigung aller Dokumente ist nur mit schriftlicher Genehmigung des Vorstandes der Diotec Semiconductor AG gestattet.

Disclaimer

1. All products described or contained are designed and intended for use in standard applications, so called commercial/industrial grade, requiring an ordinary level of reliability.

2. Some products are available with the special grades "AEC-Q101 compliant" respectively "AEC-Q101 qualified". These are automotive standards [3]).

3. Customers using these parts in applications requiring a special or specific grade of quality or reliability, such as (but not limited to) life supporting devices or systems, where failure or malfunction of the product may directly affect human life or health, are obliged to validate whether the use in such cases is appropriate.
Diotec does not assume any liability arising out of such applications or uses of its products. Usage in all such cases is on the own and sole risk of the customer.

4. Although Diotec continuously enhances the quality and reliability of its products, customers must incorporate sufficient safety measures in their designs, such as redundancy, fire containment, and anti-failure, so that personal injury, fire or environmental damage can be prevented. Diotec excludes explicitly every implied warranty or liability regarding the fitness of the products to any other than standard applications.

5. All information described or contained herein are subject to change without notice. Please contact Diotec to obtain the latest information before incorporating Diotec products into any design.

6. All information described and contained herein are intended only to enable the buyer to order Diotec's products. The information must not be used for any other purpose.

7. In the event that any product described or contained herein falls under the category of strategic products controlled by the German Federal Office of Economics and Export Control, this product must not be exported without obtaining an export license from the German Federal Ministry for Economic Affairs and Climate Action in accordance with the valid laws.

Haftungsausschluss

1. Alle beschriebenen oder enthaltenen Produkte sind für den Gebrauch in Standardanwendungen mit einem gewöhnlichen Zuverlässigkeitsniveau entworfen und bestimmt, bekannt als kommerziell/industrielle Anwendungen.

2. Einige Produkte sind mit den speziellen Qualifikationen „AEC-Q101 konform" oder „AEC-Q101 qualifiziert" erhältlich. Dies sind Automotive-Standards [3]).

3. Falls diese Produkte in Anwendungen verwendet werden sollen, die einen besonderen Grad der Qualität oder Zuverlässigkeit erfordern, z. B. (aber nicht begrenzt auf) lebenserhaltende Geräte oder Systeme, bei denen durch Ausfall oder eine Störung des Produktes menschliches Leben oder Gesundheit direkt beeinflusst werden kann, ist der Anwender verpflichtet sicherzustellen, dass der beabsichtigte Gebrauch des vorgesehenen Produktes unbedenklich ist.
Diotec übernimmt keine Haftung die sich aus solchen Anwendungen oder der Verwendung der Produkte ergibt. Der Gebrauch für alle solche Anwendungen erfolgt auf eigenes und ausschließliches Risiko des Anwenders.

4. Obwohl Diotec die Qualität und die Zuverlässigkeit seiner Produkte beständig erhöht, müssen Kunden ausreichende Sicherheitsvorkehrungen in ihren Designs vornehmen – wie Redundanz, Feuereindämmung und Ausfallschutz – damit Personenschäden, Feuer oder Umweltschädigung verhindert werden können. Diotec schließt ausdrücklich jede implizierte Garantie oder Verbindlichkeit aus, welche die Eignung der Produkte zu irgendwelchen anderen als Standardanwendungen betrifft.

5. Alle Informationen, die hier beschrieben oder enthalten sind, können jederzeit ohne jede Benachrichtigung geändert werden. Vor Einsatz eines Diotec Produktes in irgendeiner Anwendung sind bei Diotec die neuesten Informationen einzuholen.

6. Alle Informationen, die hier beschrieben oder enthalten sind, sollen dem Kunden nur ermöglichen, Diotec Produkte zu bestellen. Die Informationen dürfen zu keinem anderen Zweck verwendet werden.

7. Sollte ein hier beschriebenes oder enthaltenes Produkt unter Beschränkungen fallen, die durch das deutsche Bundesamt für Wirtschaft und Ausfuhrkontrolle geregelt werden, darf dieses Produkt in Übereinstimmung mit den gültigen Gesetzen nicht ohne Exportgenehmigung vom deutschen Bundesministerium für Wirtschaft und Klimaschutz exportiert werden.

1 Refer to http://diotec.com/ "Products/Product Changes" respectively "News/Datasheets"
Siehe http://diotec.com/ „Produkte/Produktänderungen" bzw. „News/Datenblätter"
2 Refer data book or http://diotec.com/ "Company" – Siehe Datenbuch oder http://diotec.com/ „Unternehmen"
3 Refer to http://diotec.com/ "Products/Information/Qualification/Commercial Grade and AEC-Q101"
Siehe http://diotec.com/ „Produkte/Informationen/Qualifizierung/Standard und AEC-Q101"

ENTEGRECİ

Bu belge www.entegreci.com üzerinden sunulmaktadır.

Elektronik komponent tedarikinde Entegreci

Entegreci, Eskişehir merkezli, Türkiye geneline satış yapan bir elektronik komponent mağazasıdır. Entegreler (IC), mikrodenetleyiciler, transistörler, diyotlar, pasif elemanlar, konnektörler, modüller ve geliştirme kartları tek adetten seri üretim adetlerine kadar satılır. Ürün sayfalarında güncel stok durumunu, fiyatı ve datasheet bağlantısını bulabilirsiniz.

Parça koduyla arama

Üretici parça numarasını yazın; stok ve fiyatı hemen görün.

www.entegreci.com

Ürün kategorileri

Entegreden kapasitöre tüm elektronik komponent kategorileri.

Kategorilere göz atın

Üreticiler

Aradığınız üreticinin ürünlerini tek sayfada inceleyin.

Üreticileri görün

Toplu alım ve teklif

Listede olmayan ya da yüksek adetli parçalar için teklif isteyin.

Teklif isteyin

www.entegreci.com | **destek@entegreci.com** | **0850 305 90 34**

Entegreci is an online electronic components store based in Türkiye. Search by manufacturer part number to see stock, prices and datasheets for integrated circuits, microcontrollers, transistors, passive components and connectors, or request a quote for parts that are not listed.

Bu sayfa Entegreci tarafından eklenmiştir. Belgenin önceki sayfaları asıl yayıncısına aittir ve içeriği değiştirilmemiştir; en güncel sürüm için belgenin yayıncısına başvurun.